МСРТ
СОЕДИНЯЕМ ТРУБЫ
ОБЪЕДИНЯЕМ ЛЮДЕЙ

Комплект МСРТ для обвязки кустовых площадок

143006, Московская область, г. Одинцово, ул. Союзная, д. 8а
+7-916-225-06-04 vopros@ngiproject.ru www.ngiproject.ru

PR6.3 Докладчик Вирясов Дмитрий Васильевич

© ООО «МСРТ ИНЖИНИРИНГ», 2022

Актуальность

Ожидание Заказчика / Инвестора

- Иметь как можно больше работающих скважин и получать максимальное количество нефти. Снятие напряжений с коллекторов.
- Потратить деньги не зря и преумножить вложения.

Страхи Заказчика / Инвестора

Компания разбуривает скважину, проектирует обустройство, строит трубопровод, а через месяц видит ничтожно малый дебет, или огромное количество воды, или скважина перестает давать нефть вообще.

Время потрачено
Деньги потрачены
Прибыль не получена

143006, Московская область, г. Одинцово, ул. Союзная, д. 8а
+7-916-225-06-04 vopros@ngiproject.ru www.ngiproject.ru

© ООО «МСРТ ИНЖИНИРИНГ», 2022

Проблемы и решения

Проблемы Заказчика

- Требуется время на проведение ПИР, согласование проекта обустройства до начала эксплуатации скважины.
- Траты на ПИР, строительство трубопровода (материалы, доставка, СМР) в случае неоправданных надежд на скважину.

Решение – «МСРТ ИНЖИНИРИНГ»

- Заказчик принимает решение и постепенно переходит к проектированию. В это время (без изысканий, по типовому проекту) «МСРТ ИНЖИНИРИНГ» строит и пробно эксплуатирует скважину.
- ПИР не требуется; CAPEX втрое ниже обычного; минимальные затраты на СМР. Оплаченный Комплект МСРТ будет многократно использован на других скважинах.

143006, Московская область, г. Одинцово, ул. Союзная, д. 8а
+7-916-225-06-04 vopros@ngiproject.ru www.ngiproject.ru

© ООО «МСРТ ИНЖИНИРИНГ», 2022

В 2018 году успешно проведено **опытно-промышленное промысловое испытание Комплекта МСРТ для замены АГЗУ без остановки скважин АО «РН-Няганьнефтегаз».**

Цель ОПИ

Проверка в промышленных условиях работоспособности, надежности, удобства эксплуатации Комплекта МСРТ для замены АГЗУ без остановки скважин.

143006, Московская область, г. Одинцово, ул. Союзная, д. 8а
+7-916-225-06-04 vopros@ngiproject.ru www.ngiproject.ru

© ООО «МСРТ ИНЖИНИРИНГ», 2022

МСРТ
СОЕДИНЯЕМ ТРУБЫ
ОБЪЕДИНЯЕМ ЛЮДЕЙ

Легализация МСРТ

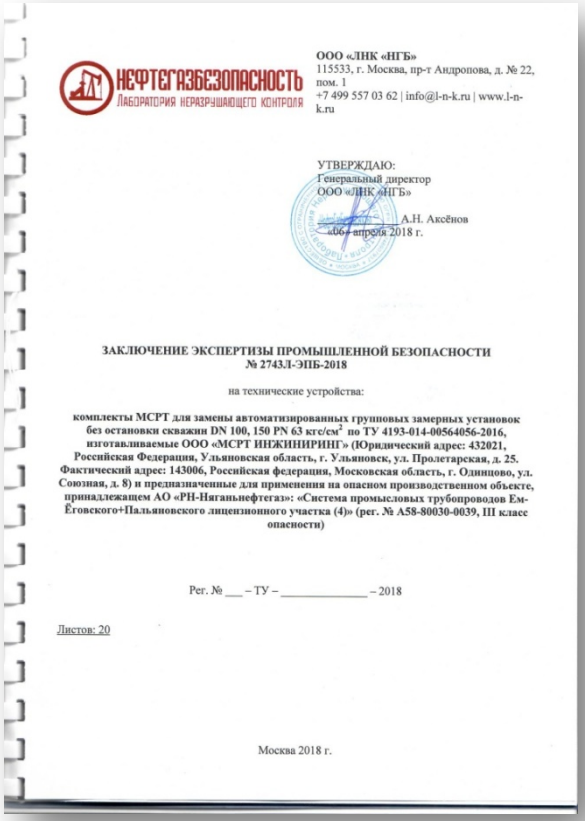

НЕФТЕГАЗБЕЗОПАСНОСТЬ
Лаборатория неразрушающего контроля

ООО «ЛНК «НГБ»
115533, г. Москва, пр-т Андропова, д. № 22, пом. 1
+7 499 557 03 62 | info@l-n-k.ru | www.l-n-k.ru

УТВЕРЖДАЮ:
Генеральный директор
ООО «ЛНК «НГБ»
_____ А.Н. Аксёнов
«06» апреля 2018 г.

ЗАКЛЮЧЕНИЕ ЭКСПЕРТИЗЫ ПРОМЫШЛЕННОЙ БЕЗОПАСНОСТИ
№ 2743Л-ЭПБ-2018

на технические устройства:

комплекты МСРТ для замены автоматизированных групповых замерных установок без остановки скважин DN 100, 150 PN 63 кгс/см² по ТУ 4193-014-00564056-2016, изготавливаемые ООО «МСРТ ИНЖИНИРИНГ» (Юридический адрес: 432021, Российская Федерация, Ульяновская область, г. Ульяновск, ул. Пролетарская, д. 25. Фактический адрес: 143006, Российская федерация, Московская область, г. Одинцово, ул. Союзная, д. 8) и предназначенные для применения на опасном производственном объекте, принадлежащем АО «РН-Няганьнефтегаз»: «Система промысловых трубопроводов Ем-Ёговского+Пальяновского лицензионного участка (4)» (рег. № А58-80030-0039, III класс опасности)

Рег. № ___ – ТУ – _____ – 2018

Листов: 20

Москва 2018 г.

- Разработка Проекта производства работ (ППР).
- Разработка Технологического регламента (ТР).
- Проведение Экспертизы промышленной безопасности (ЭПБ), статья 7 пункт 2 ФЗ-116.
- Регистрация ЭПБ в региональном отделении РТН.

© ООО «МСРТ ИНЖИНИРИНГ», 2022

Обвязка кустовых площадок

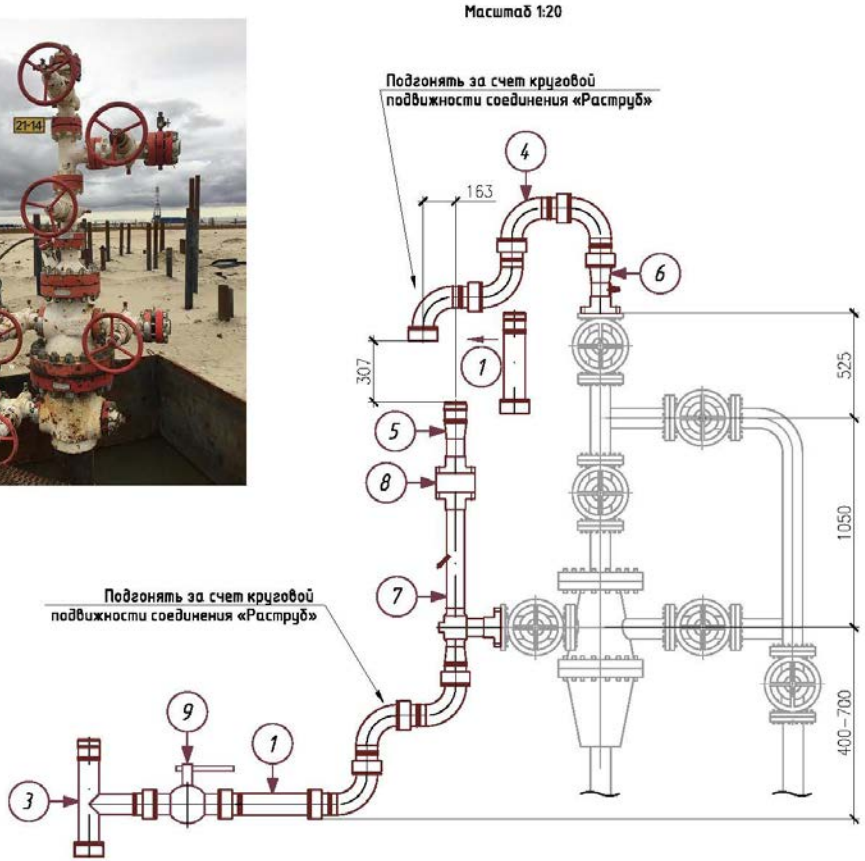

143006, Московская область, г. Одинцово, ул. Союзная, д. 8а
+7-916-225-06-04 vopros@ngiproject.ru www.ngiproject.ru

© ООО «МСРТ ИНЖИНИРИНГ», 2022

Обвязка кустовых площадок

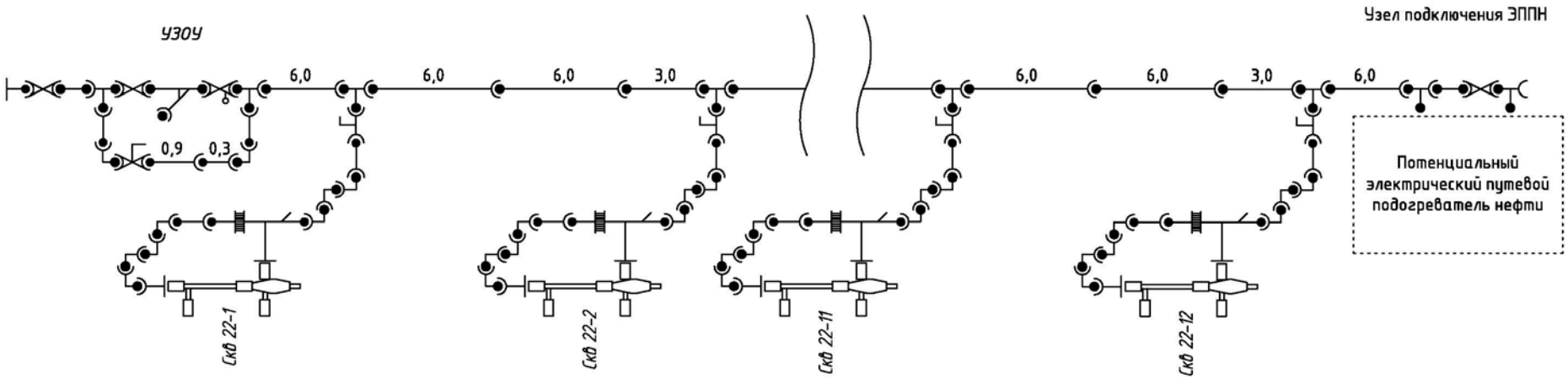

143006, Московская область, г. Одинцово, ул. Союзная, д. 8а
+7-916-225-06-04 vopros@ngiproject.ru www.ngiproject.ru

© ООО «МСРТ ИНЖИНИРИНГ», 2022

Обвязка кустовых площадок

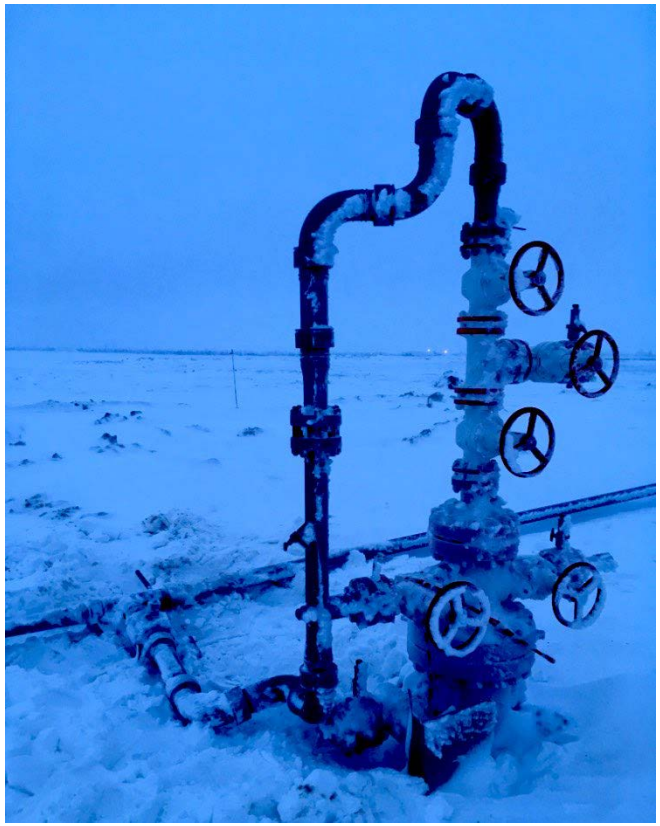

Выполнение работ в условиях Крайнего Севера, монтаж при температуре до минус 40°С.

Обвязка скважин на кустовых площадках и строительство линейной части для перекачки нефти до пункта сдачи на месторождении «Русское» в Тазовском районе Ямало-Ненецкого автономного округа для **АО «РН-Тюменнефтегаз»**, 2019 год.

143006, Московская область, г. Одинцово, ул. Союзная, д. 8а
+7-916-225-06-04 vopros@ngiproject.ru www.ngiproject.ru

© ООО «МСРТ ИНЖИНИРИНГ», 2022

В сотрудничестве с ОАО «Славнефть-Мегионнефтегаз» в 2014 году за считанные дни было построено **3,5 км дублирующей выкидной линии.**

Строительство и гидроиспытания проводились при температуре минус 30^{0}С.

Благодаря слаженным действиям компании Заказчика и монтажной бригады «МСРТ ИНЖИНИРИНГ». Проект реализован успешно - **Заказчик смог полноценно эксплуатировать скважину.**

143006, Московская область, г. Одинцово, ул. Союзная, д. 8а
+7-916-225-06-04 vopros@ngiproject.ru www.ngiproject.ru

© ООО «МСРТ ИНЖИНИРИНГ», 2022

Временный трубопровод МСРТ для перекачки нефтепродуктов и нефти для ООО «Енисей» на период строительства и эксплуатации первого периода.

Республика Коми, 10.8 км, 2014 год.

143006, Московская область, г. Одинцово, ул. Союзная, д. 8а
+7-916-225-06-04 vopros@ngiproject.ru www.ngiproject.ru

© ООО «МСРТ ИНЖИНИРИНГ», 2022

МСРТ
СОЕДИНЯЕМ ТРУБЫ
ОБЪЕДИНЯЕМ ЛЮДЕЙ

Сертификаты

СИСТЕМА ДОБРОВОЛЬНОЙ СЕРТИФИКАЦИИ
ГОСТ СЕРТ

СЕРТИФИКАТ СООТВЕТСТВИЯ
№ С-ГС.001.ПР.00244
Срок действия с 21.05.2020 по 20.05.2023
000357

ОРГАН ПО СЕРТИФИКАЦИИ
ООО «РПН-Сфера», рег. № ГС.ОС.001
115533, Росия, город Москва, проспект Андропова, дом № 22, помещение 1.
Тел./факс: +7 (499) 557-02-70

ПРОДУКЦИЯ
Линейные элементы Металлического Сборно-Разборного Трубопровода DN 100, 150 PN 63 кгс/см².
Продукция изготовлена в соответствии с Техническими условиями ТУ 4193-001-00564056-2016.
Серийный выпуск.

СООТВЕТСТВУЕТ ТРЕБОВАНИЯМ
ТУ4193-001-00564056-2016, ГОСТ 356-80, ГОСТ 20772-81.

ИЗГОТОВИТЕЛЬ
Общество с ограниченной ответственностью «МСРТ ИНЖИНИРИНГ».
Место нахождения (адрес юридического лица): 143006, Россия, Московская область, город Одинцово, улица Союзная, дом 8.
Адрес (адреса) места осуществления деятельности по изготовлению продукции: 432072, Россия, Ульяновская область, город Ульяновск, проезд Инженерный 7-й, дом 7А.

СЕРТИФИКАТ ВЫДАН
Общество с ограниченной ответственностью «МСРТ ИНЖИНИРИНГ»
Основной государственный регистрационный номер: 1167325055391
Место нахождения (адрес юридического лица) и адрес (адреса) места осуществления деятельности: 143006, Россия, Московская область, город Одинцово, улица Союзная, дом 8.
номер телефона: +7(495)593-14-21; адрес электронной почты: voprox@ngiproject.ru

НА ОСНОВАНИИ
Протокола испытаний №512-05/20 от 15.05.2020 испытательной лаборатории ООО «ЛНК «НефтеГазБезопасность».

ДОПОЛНИТЕЛЬНАЯ ИНФОРМАЦИЯ
Условия и срок хранения продукции в соответствии с ГОСТ 3634-2019, ГОСТ 8591-76.

Руководитель органа — В.А. Кузнецова
Эксперт — А.Н. Аксёнов

Сертификат не применяется при обязательной сертификации

СИСТЕМА ДОБРОВОЛЬНОЙ СЕРТИФИКАЦИИ
В ОБЛАСТИ ПРОМЫШЛЕННОЙ И ЭКОЛОГИЧЕСКОЙ БЕЗОПАСНОСТИ
«РОСТЕХЭКСПЕРТИЗА»
Регистрационный №РОСС RU.3969.04ЖП90

СЕРТИФИКАТ СООТВЕТСТВИЯ 002814
ТРЕБОВАНИЯМ ПРОМЫШЛЕННОЙ БЕЗОПАСНОСТИ
№ С-РТЭ.002.ТУ.00654

Орган по сертификации
Общество с ограниченной ответственностью «НефтеГазБезопасность», рег. № РТЭ.ОС.002,
Адрес: 115533, Россия, город Москва, проспект Андропова, дом № 22, помещение 1.

ПОДТВЕРЖДАЕТ, ЧТО
Технические устройства (продукция): Линейные элементы металлического сборно-разборного трубопровода DN 100, 150 PN 63 кгс/см², изготовленные по ТУ 4193-001-00564056-2016. Серийный выпуск.

Код ТН ВЭД: 7307 29 800 9

Изготовитель: Общество с ограниченной ответственностью «МСРТ ИНЖИНИРИНГ», 143006, Российская федерация, Московская область, г. Одинцово, ул. Союзная, д. 8.

Заявитель: Общество с ограниченной ответственностью «МСРТ ИНЖИНИРИНГ», 143006, Российская федерация, Московская область, г. Одинцово, ул. Союзная, д. 8; телефон: +7 (916) 225-06-04, факс: +7 (495) 593-14-21, e-mail: voprox@ngiproject.ru

СООТВЕТСТВУЕТ ТРЕБОВАНИЯМ Нормативных документов в области промышленной безопасности, указанных в Приложении (бланк № 002315)

Основания выдачи сертификата: Экспертное заключение № 605-ЭЗ-2017 от 14.04.2017 г. ЗАО «ЭКЦ «РусТехЭксперт»

Дополнительная информация:
Условия применения технических устройств указаны в Приложении (бланк № 002315)

Срок действия сертификата: с 28.04.2017 г. по 27.04.2022 г.

Руководитель органа — П.В. Панкин
Эксперт — А.Н. Аксёнов

СИСТЕМА ДОБРОВОЛЬНОЙ СЕРТИФИКАЦИИ "ГАРАНТИЯ БЕЗОПАСНОСТИ"
Свидетельство о регистрации №РОСС RU.31623.04ПОН0

СЕРТИФИКАТ СООТВЕТСТВИЯ
№ ССГБ RU.ПБ05.Н.00226 № ПС 01372

ЗАЯВИТЕЛЬ (наименование и местонахождение заявителя)
Общество с ограниченной ответственностью «МСРТ ИНЖИНИРИНГ».
ИНН: 7325143766 ОГРН: 1167325055391. Юридический адрес: 143006, РФ, Московская область, г. Одинцово, ул. Союзная, 8.
Телефон: +79162250604, e-mail: voprox@ngiproject.ru.

ИЗГОТОВИТЕЛЬ (наименование и местонахождение изготовителя продукции)
Общество с ограниченной ответственностью «МСРТ ИНЖИНИРИНГ».
ИНН: 6321441470 ОГРН: 1176313110115.
Адрес производства: 432072, Российская Федерация, Ульяновская область, г. Ульяновск, 7-й Инженерный проезд, дом 7А.
Телефон: +79162250604, e-mail: voprox@ngiproject.ru.

ОРГАН ПО СЕРТИФИКАЦИИ (наименование и местонахождение органа по сертификации, выдавшего сертификат соответствия)
ОС ООО «ОПЕКА ГРУППЪ» Общество с ограниченной ответственностью «ОПЕКА ГРУППЪ». Адрес: 117593, город Москва, проезд Соловьиный, дом 2, ЭТ/ПОМ/КОМ/РМ 1 ПОМ I КОМ 1; РМ1, ОГРН 5177746216973. Свидетельство № ССГБ RU.ПБ05 до 25.05.2023.

ПОДТВЕРЖДАЕТ, ЧТО ПРОДУКЦИЯ (информация о сертифицированной продукции, позволяющая провести идентификацию)
Линейные элементы металлического сборно-разборного трубопровода: трубы, вставки, переходники номинальным диаметром 100 и 150мм, соединения типа «Раструб», оцинкованные, выпускаемые по ТУ 4193-001-00564056-2016. Серийный выпуск.

СООТВЕТСТВУЕТ ТРЕБОВАНИЯМ (наименование нормативных документов, стандартов, стандартов организаций, сводов правил, условий договоров, по которым проведена оценка соответствия (сертификация))
ГОСТ 30244-94 «Материалы строительные. Методы испытаний на горючесть». Группа горючести – Г1 слаборючие по СНиП 21-01-97.
код ОКПД2 24.20.40.000
код ТН ВЭД 7307 29 800 9

ПРОВЕДЕННЫЕ ИССЛЕДОВАНИЯ (ИСПЫТАНИЯ) И ИЗМЕРЕНИЯ
Протоков исследований (анализа) № 00460/ИЛ-20 от 23.06.2020 года. ИЛ ООО «ОПЕКА ГРУППЪ» Общество с ограниченной ответственностью «ОПЕКА ГРУППЪ», № ССГБ RU. 28ПБ05 до 25.05.2023 года.

ПРЕДСТАВЛЕННЫЕ ДОКУМЕНТЫ (документы, представленные заявителем в орган по сертификации и качество доказывать соответствие продукции)
ТУ 4193-001-00564056-2016, сертификат соответствия системы менеджмента качества ГОСТ Р ИСО 9001-2015 (ISO 9001:2015) № ST.RU.0001.P42658 от 09.06.2020 года, выдан ОС ООО «Гарантия Качества» свидетельство № РОСС RU.31389.04ИТ00

СРОК ДЕЙСТВИЯ СЕРТИФИКАТА СООТВЕТСТВИЯ с 26.06.2020 г. по 25.06.2023 г.

Руководитель (руководитель органа по сертификации) (подпись, инициалы, фамилия) — Володин К. И.
Эксперт (эксперты) (подпись, инициалы, фамилия) — Никифорова А. Л.

ЕАС
ЕВРАЗИЙСКИЙ ЭКОНОМИЧЕСКИЙ СОЮЗ
ДЕКЛАРАЦИЯ О СООТВЕТСТВИИ

Заявитель: Общество с ограниченной ответственностью «МСРТ ИНЖИНИРИНГ».
Основной государственный регистрационный номер: 1167325055391.
Место нахождения (адрес юридического лица) и адрес места осуществления деятельности: 143006, Российская Федерация, Московская область, город Одинцово, улица Союзная, дом 8; номер телефона: +7(916)225-06-04, адрес электронной почты: voprox@ngiproject.ru
в лице Генерального директора Вирясова Дмитрия Васильевича
заявляет, что Арматура промышленная трубопроводная: согласно Приложению категории 1 и 2, предназначенные для газов и жидкостей и используемые для рабочих сред групп 1 и 2. Продукция изготовлена в соответствии с техническими условиями ТУ 3740-003-00564056-2016 «Арматура трубопроводная металлического сборно-разборного трубопровода DN 100, 150 мм на PN 63 кгс/см²».
изготовитель: Общество с ограниченной ответственностью «МСРТ ИНЖИНИРИНГ». Место нахождения (адрес юридического лица) и адрес места осуществления деятельности по изготовлению продукции: 143006, Российская Федерация, Московская область, город Одинцово, улица Союзная, дом 8.
Код ТН ВЭД ЕАЭС: 8481 80 639 0, 8481 30 910 8, 8481 80 819 9
Серийный выпуск
соответствует требованиям
Технического регламента Таможенного союза ТР ТС 032/2013 «О безопасности оборудования, работающего под избыточным давлением»
Декларация о соответствии принята на основании
Протоколов испытаний № МСРТ-150.023-494 от 11.09.2017 Испытательной лаборатории Общества с ограниченной ответственностью «МСРТ ИНЖИНИРИНГ», обоснования безопасности МСРТ 48- 34-99 КОБ, паспортов оборудования, руководств по эксплуатации, конструкторской документации, результатов прочностных расчетов, документов, подтверждающих аттестацию технологии сварки, сварочных материалов и специалистов сварочного производства, документов, подтверждающих квалификацию специалистов неразрушающего контроля и аттестацию лаборатории неразрушающего контроля, документов, подтверждающих соответствие и характеристики материалов. Схема декларирования 1д.
Дополнительная информация
Стандарты, в результате применения которых на добровольной основе обеспечивается соблюдение требований технического регламента: ГОСТ 12.2.063-2015 «Арматура трубопроводная. Общие требования безопасности». Условия хранения в соответствии с ГОСТ 15150-69. Срок гарантийной службы – 2 года, срок хранения – 2 года.
Декларация о соответствии действительна с даты регистрации по 30.11.2022 включительно.

(подпись) М.П. Вирясов Дмитрий Васильевич
(Ф.И.О. заявителя)

Регистрационный номер декларации о соответствии: ЕАЭС № RU Д-RU.AT15.B.02304
Дата регистрации декларации о соответствии: 01.12.2017

© ООО «МСРТ ИНЖИНИРИНГ», 2022

МСРТ
СОЕДИНЯЕМ ТРУБЫ
ОБЪЕДИНЯЕМ ЛЮДЕЙ

Контакты

Адрес:
143006, Московская область,
г. Одинцово, ул. Союзная, д. 8а

Телефон / факс:
+7 (495) 593-14-21

E-mail: vopros@ngipoject.ru

Интернет: www.ngiproject.ru

Генеральный директор
Вирясов Дмитрий Васильевич
Моб. тел: +7-916-225-06-04

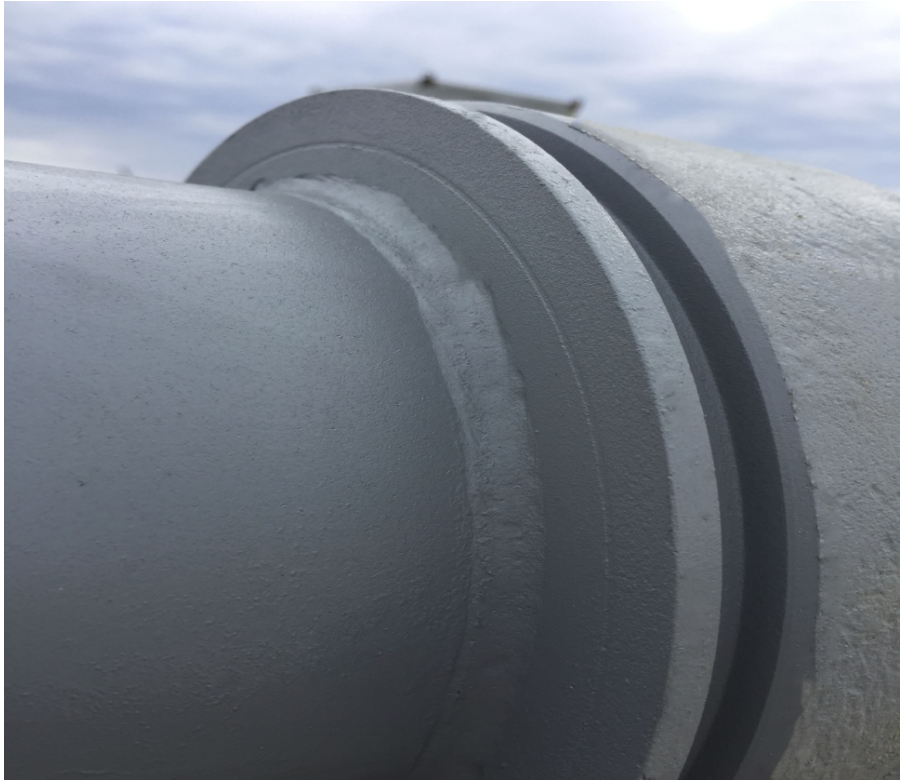

© ООО «МСРТ ИНЖИНИРИНГ», 2022